INSTRUCCIONES DE MONTAJE
10.AC.1085

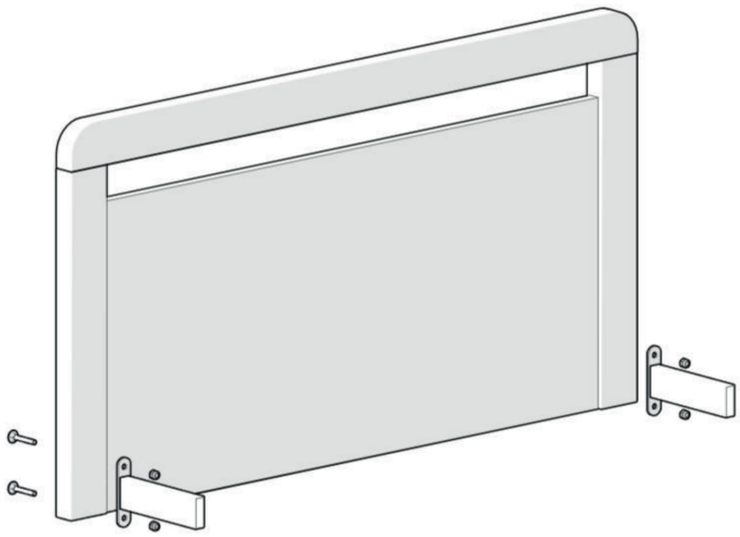

MATERIAL NECESARIO PARA EL MONTAJE



LLAVE DE 10 MM - 1 X

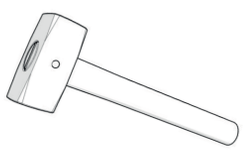

1 X

MATERIAL SUMINISTRADO



8 X

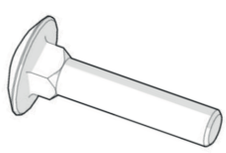

8 X

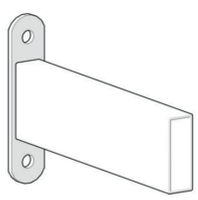

4 X

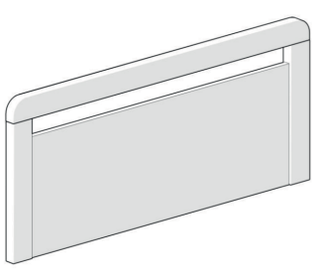

1 X

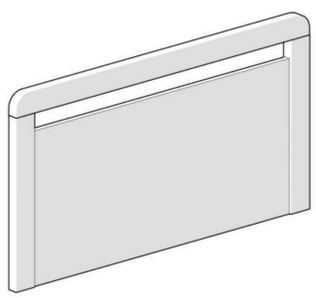

1 X

PASO 1

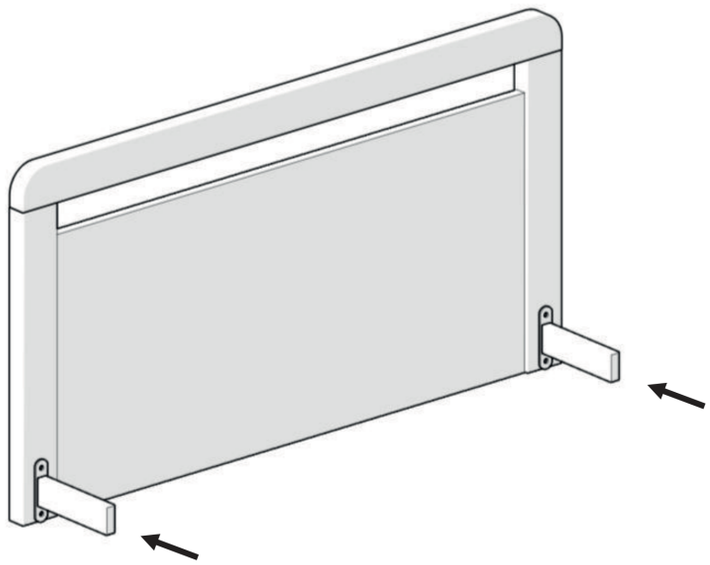

PASO 2

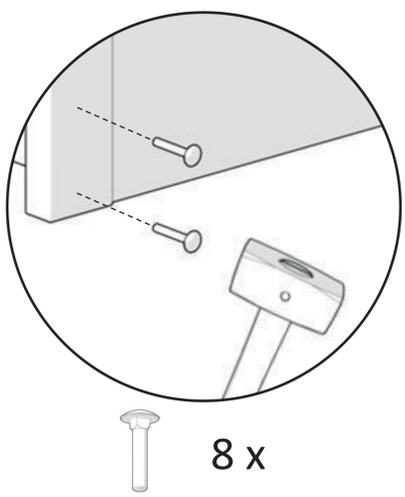

8 x

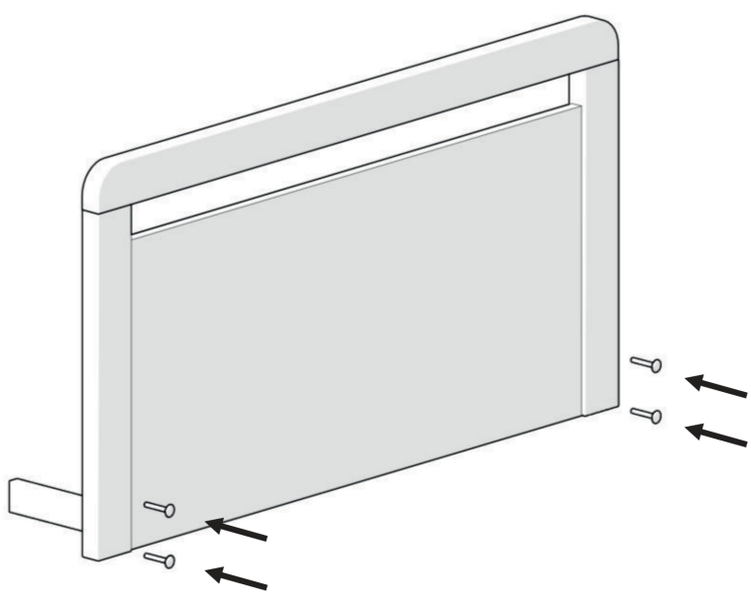

PASO 3

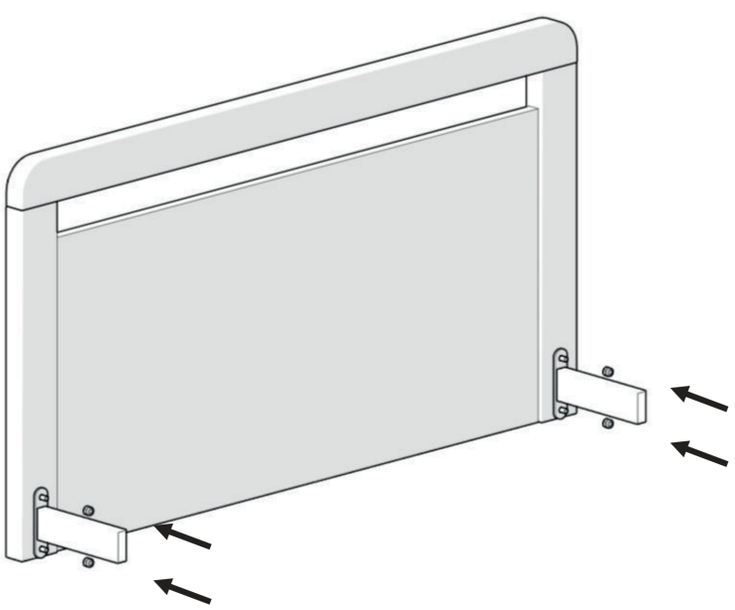

8 x

